Honeywell

HIDC-1600TV

КУПОЛЬНАЯ IP-КАМЕРА С ВЫСОКИМ РАЗРЕШЕНИЕМ (720P, H.264)

Обладая превосходным разрешением 720P, IP-камера HIDC-1600TV обеспечивает высокое качество изображения и идеально подходит для систем телевизионного наблюдения.
Вариофокальный объектив 2.8-12 мм с диафрагмой, управляемой сигналом постоянного тока, позволяет регулировать поле обзора с учетом требований к объекту съемки.

IP-камера HIDC-1600TV обладает функцией питания через Ethernet (стандарт IEEE 802.3af). Это исключает необходимость в отдельном источнике питания, снижая расходы на установку. С целью расширения вариантов установки предусмотрена возможность питания IP-камеры HIDC-1600TV от источника постоянного тока 12 В и источника переменного тока 24 В.

ВОЗМОЖНОСТИ ПРИМЕНЕНИЯ

За счет высокого разрешения 720P, формата сжатия H.264, технологии питания через Ethernet (PoE) и интерфейса ONVIF IP-камера HIDC-1600TV оптимизирует работу систем телевизионного наблюдения, требующих высокой четкости и высокого разрешения видеоизображения при минимальной ширине полосы пропускания.
Наиболее целесообразными областями применения данной IP-камеры являются сложные объекты, такие, как метро, банки, железные дороги, финансовые учреждения, правительственные здания, аэропорты и т. д.

Имеется кронштейн для крепления к потолку

ONVIF
Driving IP-based physical security through global standardization

High Resolution 720P | TDN | Wide Dynamic Range WDR | MEMORY CARD

HIDC-1600TV

КУПОЛЬНАЯ IP-КАМЕРА С ВЫСОКИМ РАЗРЕШЕНИЕМ (720P, H.264)

ХАРАКТЕРИСТИКИ

- Изображение высокой четкости с разрешением 720P
- Одновременное использование форматов сжатия H.264 и MJPEG (двойное преобразование)
- Функция "день/ночь" (TDN) с ИК-фильтром
- Функции широкого динамического диапазона (WDR), цифрового снижения шума (3DNR), защиты от мерцаний, регулирования диафрагмы сигналом постоянного тока
- Большое число портов ввода-вывода: аудиовход, аудиовыход, видеовыход, вход тревожной сигнализации, выход тревожной сигнализации, RJ45, TF, RS485
- Встроенная функция питания через Ethernet (PoE); интерфейс 100Base-T Ethernet
- Срабатывание в ответ на события – вмешательство в работу камеры, обнаружение движения, отказ сети, поступление сигнала тревоги, потеря видеосигнала
- Действия, запускаемые в ответ на события – снимок, запись видео на карту памяти SD, отправка на FTP, отправка на Email-адрес, активация внешнего выхода, голосовое оповещение, уведомление для системы удаленного доступа и мониторинга
- Емкость локального накопителя (карта памяти SD) до 32 ГБ
- Совместимость с платформой Honeywell Universal Surveillance (HUS) и сетевыми видеорегистраторами
- Поддержка спецификации ONVIF, профиль S

РАЗМЕРЫ

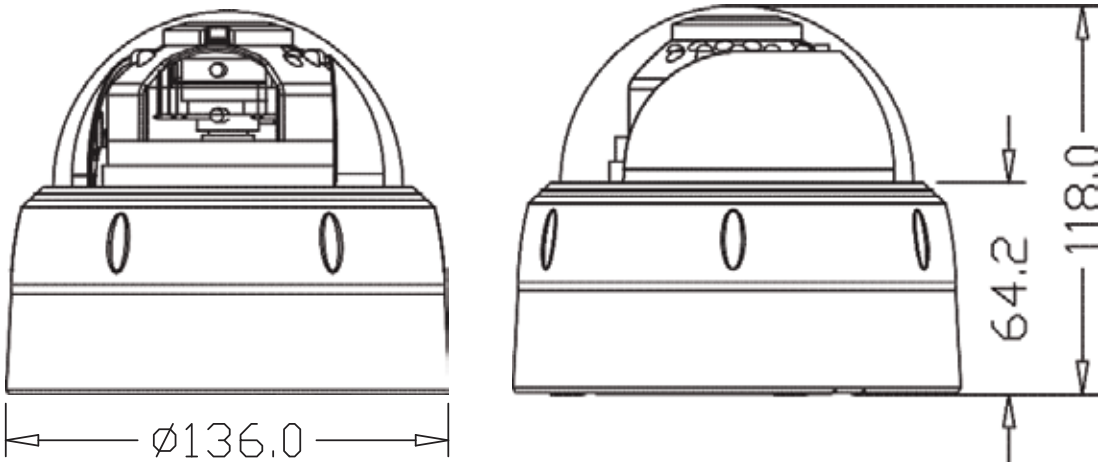

в мм

HICM (потолочный кронштейн)

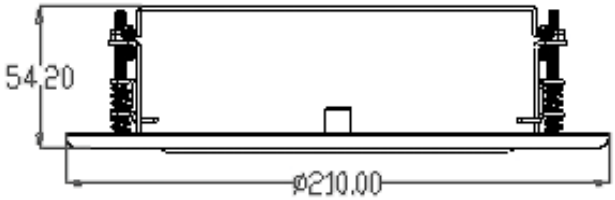

HIDC-1600TV

КУПОЛЬНАЯ IP-КАМЕРА С ВЫСОКИМ РАЗРЕШЕНИЕМ (720P, H.264)

ТЕХНИЧЕСКИЕ ХАРАКТЕРИСТИКИ

IP-камера	HIDC-1600TV
Матрица	Sony 1/3" Exmor™
Количество эффективных пикселей	1280 x 720 пикселей
Объектив	2.8-12 мм, 2M, диафрагма, управляемая сигналом постоянного тока
Диафрагма	Управление постоянным током
ИК-фильтр	Механический, TDN
Мин. освещенность	Цветное изображение: 0.01 люкс при F1.4 (АРУ ВКЛ.), черно-белое изображение: 0.001 люкс при F1.4 (АРУ ВКЛ)
Сетевая передача видеосигнала	
Сжатие видео	Одновременное использование форматов сжатия H.264 и MJPEG (двойное преобразование)
Профиль сжатия	H.264 базовый, основной
Настройка профиля	Независимая настройка параметров CBR/ VBR/ GOP/ частота кадров для каждого профиля
Разрешение для основного потока	720P (1280 x 720), Q1080P (960 x 544)
Разрешение для второго потока	D1 (720 x 576), VGA (640 x 480), Q720P (640 x 360), CIF (352 x 288), QVGA (320 x 240), QCIF (176 X 144)
Частота кадров	1-25/30 кадров в секунду
Скорость передачи данных	16-8000 кбит/с
Электронный затвор	Автоматический режим: 1/25 - 1/30000 с, ручной режим: 1/25 - 1/10000 с
Регулирование диафрагмы	Автоматический режим / ручной режим
АРУ	НИЗКАЯ/МЕЖДУ СРЕДНЕЙ И НИЗКОЙ/СРЕДНЯЯ/МЕЖДУ СРЕДНЕЙ И ВЫСОКОЙ/ВЫСОКАЯ
Широкий динамический диапазон (WDR)	ВЫКЛ/НИЗКИЙ/СРЕДНИЙ/ВЫСОКИЙ
Цифровое снижение шума 3-DNR	ВЫКЛ/НИЗКОЕ/СРЕДНЕЕ/ВЫСОКОЕ
Режим цветного изображения	Нормальный/естественный/яркий
Настройка изображения	Автоэкспозиция (AE), автоматический баланс белого (AWB); снижение шума 3D; широкий динамический диапазон (WDR); цвет, яркость, четкость, контрастность, тон; зеркальное отражение/переворот; маскировка приватных зон; вывод на экран текста, времени и даты
Передача потоков	Одновременная многопрофильная потоковая передача; передача потоков с использованием протоколов UDP, TCP, HTTP или HTTPS; передача потоков с использованием формата сжатия M-JPEG по протоколу HTTP (по инициативе сервера); регулирование частоты кадров и полосы пропускания; фиксированная и изменяемая скорость передачи данных (MPEG4 / H.264)
Экранное меню	Вывод на экран текста, времени и даты
Звук	
Аудиокодер	RTSP: G.711 64 кбит/с
Передача потоков аудио	Односторонняя или двухсторонняя
Аудиовход	Внешний аудиовход
Аудиовыход	Выход на динамик
Сеть	
Поддерживаемые протоколы	IPv4, IPv6, TCP, UDP, HTTP, HTTPS, SMTP, FTP, NTP, DNS, DDNS, DHCP, ARP, Bonjour, UPnP, RTSP, RTP, RTCP, IGMP, PPPoE, ICMP, SNMP
Защита информации	Защита паролем, зашифрованная передача данных по протоколу HTTPS, журнал доступа пользователей
Пользователи	Одновременно 4 одноадресных пользователя
Ethernet	Автоматическое согласование 10/100M

HIDC-1600TV

КУПОЛЬНАЯ IP-КАМЕРА С ВЫСОКИМ РАЗРЕШЕНИЕМ (720P, H.264)

IP-камера	HIDC-1600TV
Общие характеристики	
ОС	Windows 7 или более поздняя версия
Браузер	IE 8.0 или более поздняя версия
Поддерживаемая платформа	Honeywell Universal Surveillance (HUS) и сетевые видеорегистраторы
Напряжение питания	12 В пост. тока или 24 В перем. тока (±10%) через внешний блок питания
Питание через Ethernet (PoE)	IEEE 802.3af
Потребляемая мощность	Макс. 4 Вт
Разъемы	RJ-45 10Base-T/100Base-TX; 1 штекер питания; 2 входа сигналов тревоги и 1 выход; аудиовыход; аудиовход; выход видеосигнала; карта памяти SD и RS-485
Местный накопитель данных	32 ГБ
Рабочая температура	-20...+55 °C
Рабочая влажность	0-90% (без конденсации)
Размеры	136 x 118 мм
Масса	509 г
Сертификация	CE, FCC

Примечание: Компания Honeywell оставляет за собой право вносить изменения в конструкцию и/или технические характеристики своей продукции без предварительного уведомления.

ИНФОРМАЦИЯ ДЛЯ ЗАКАЗА

HIDC-1600TV	Купольная IP-камера, 720P, 2.8-12 мм, H.264, функция "день/ночь" (TDN), широкий динамический диапазон (WDR), ONVIF (профиль S), SD карта памяти до 32 ГБ, обнаружение вмешательства в работу камеры, PoE, 24 В (пер. ток)/12 В (пост. ток).
HICM	Кронштейн для крепления к потолку

Для получения дополнительной информации:

securityrussia@honeywell.com

www.honeywell.com/security/ru

Honeywell Security Group
ЗАО "Хоневелл"
Россия, 121059
Москва, ул. Киевская, д.7
Тел. +7 (495) 797-93-71
www.honeywell.com

HVS-HIDC-1600TV-01-RU(1214)DS-Z
Декабрь 2014
© 2014 Honeywell International Inc.